POZZETTO DI CONFLUENZA CON SALTO
SCALA 1:20

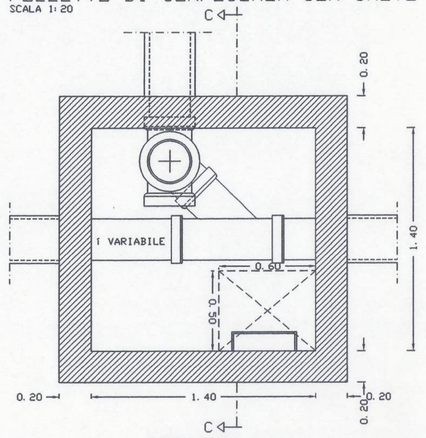

SEZIONE A-A

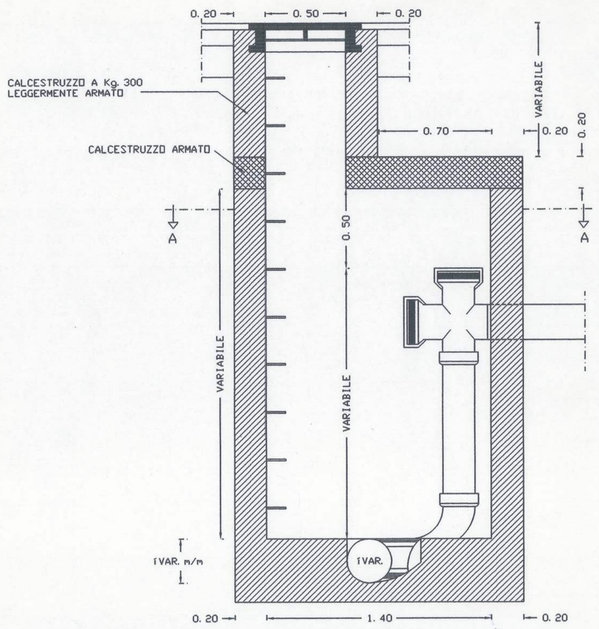

SEZIONE B-B

TUBO mm	A cm	B cm	C cm	H cm	L cm	Sc mq
⌀ 150/200	60	32	24.4	26.2	14	0.1501
⌀ 250	60	38.4	29.8	28.9	14	0.1540
⌀ 300	70	44.4	35.2	32.6	15	0.2004
⌀ 350	80	50.6	40.8	35.4	15	0.2449
⌀ 400	80	55.6	45.8	37.9	15	0.2456
⌀ 500	90	67.2	56.2	44.1	16	0.3002
⌀ 600	100	78.7	66.7	49.3	16	0.3491

IL COMMISSARIO AD ACTA (Maria Marina)

COMUNE DI MIRTO
PROVINCIA DI MESSINA

PIANO REGOLATORE GENERALE

Prescrizioni esecutive ex art. 2, L.R. n° 71 del 27.12.78

P. RIBAUDO ARCH.

UFFICIO DEL GENIO CIVILE — MESSINA —
Visto con riferimento ... di pari numero e data esprimente ... ai sensi della ... N. 24/1/5

IL SINDACO

25 NOV. 2002

L'INGEGNERE CAPO
dir. sup. ing. F. Pisano

COMUNE DI MIRTO Provincia di Messina UFFICIO PROTOCOLLO 15 GEN. 2003 Prot. Gen. N. 214

COMUNE DI MIRTO Provincia di Messina UFFICIO PROTOCOLLO 12 FEB. 2001 Prot. Gen. N. 1125

Adottato con delibera consiliare n° del

Pubblicato per giorni consecutivi dal al mediante esposizione al pubblico presso il Palazzo Comunale-Ufficio segreteria.

il Segretario Comunale

ADOTTATO CON DELIBERAZIONE DEL COMMISSARIO AD ACTA N. 1 DEL 5-12-2003 ED ALLEGATO ALLA STESSA
Il segretario Comunale Capo

Oggetto: Particolari elementi rete fognante

Scala 1 : 10

Tav. n° 12 p.e.

Data

POZZETTO CON SALTO
SCALA 1:20

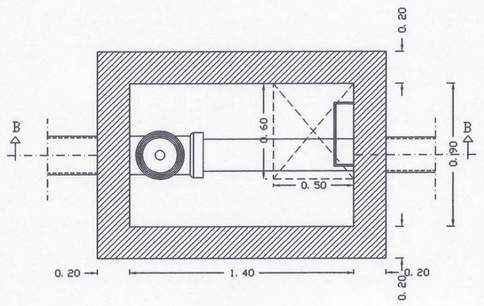

SEZIONE A-A

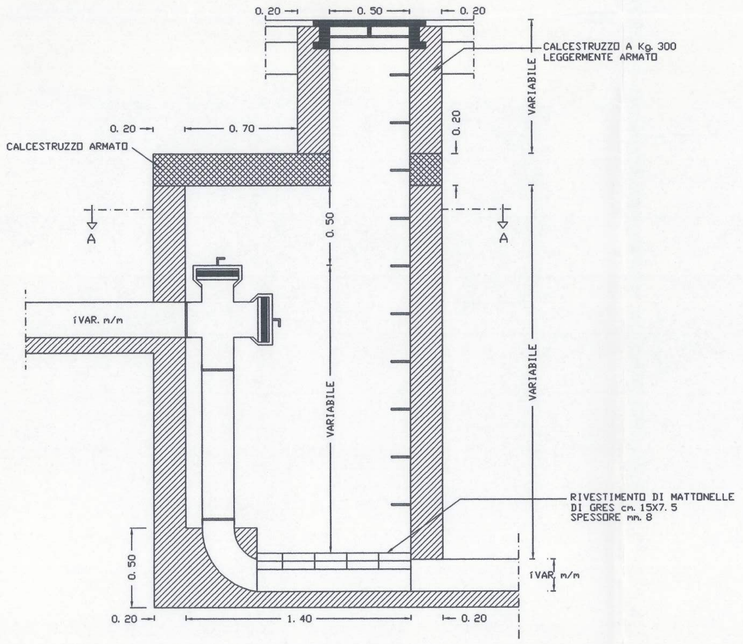

SEZIONE B-B

POZZETTO SEMPLICE
SCALA 1:20

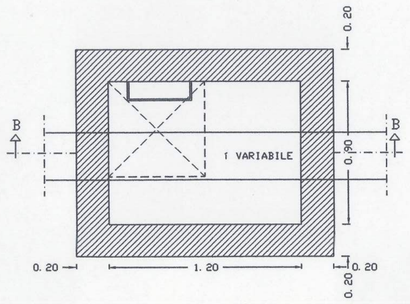

SEZIONE A-A

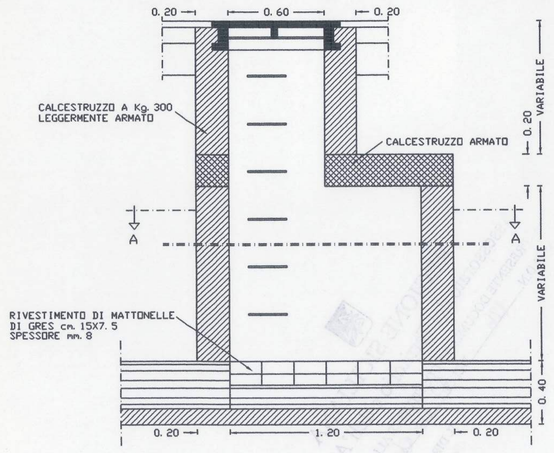

SEZIONE B-B

POZZETTO DI CONFLUENZA
SCALA 1:20

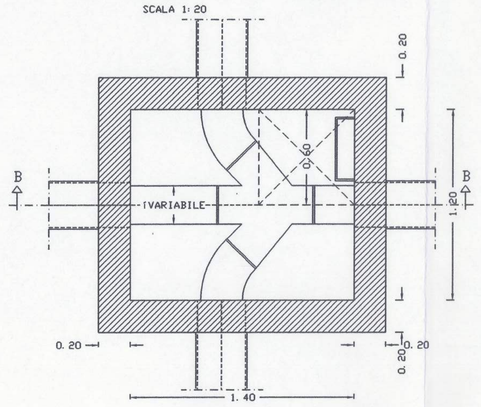

SEZIONE A-A

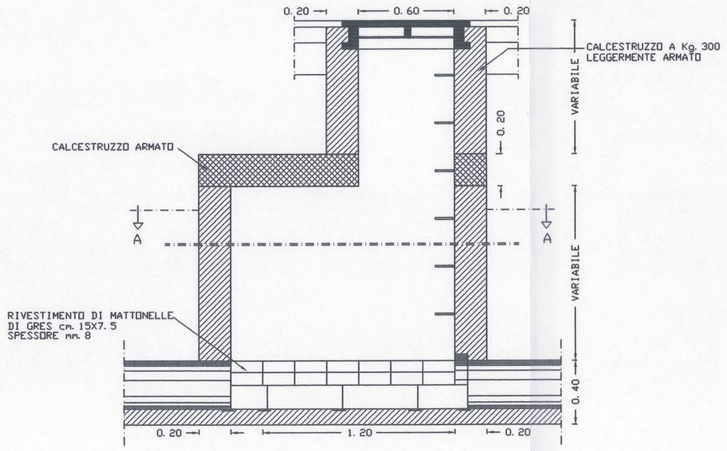

SEZIONE B-B

POZZETTO DI CACCIATA TIPO MILANO
SCALA 1:20

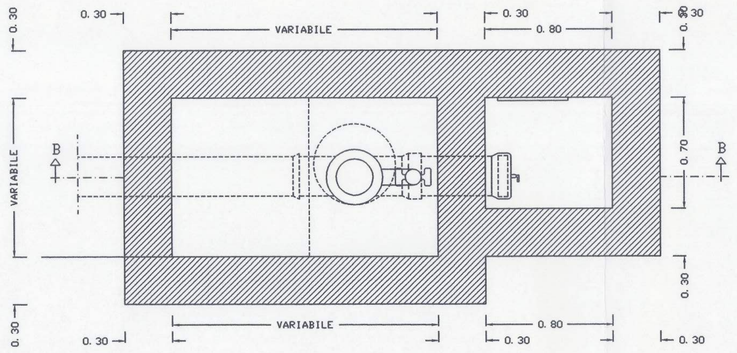

PIANTA SEZIONE A-A

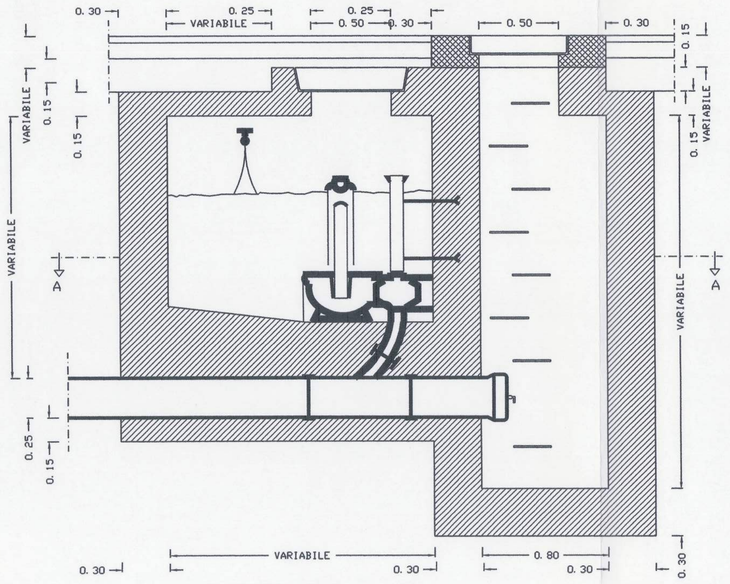

SEZIONE B-B

SEZIONE TIPO RETE CIRCOLARE

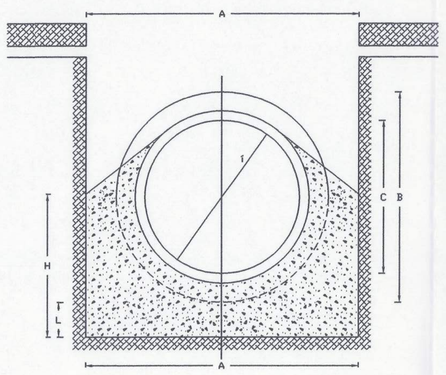

SEZIONE TIPO POSA RETE
SCALA 1:10

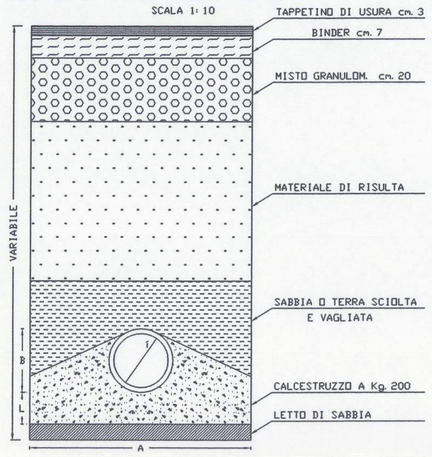

CADITOIA

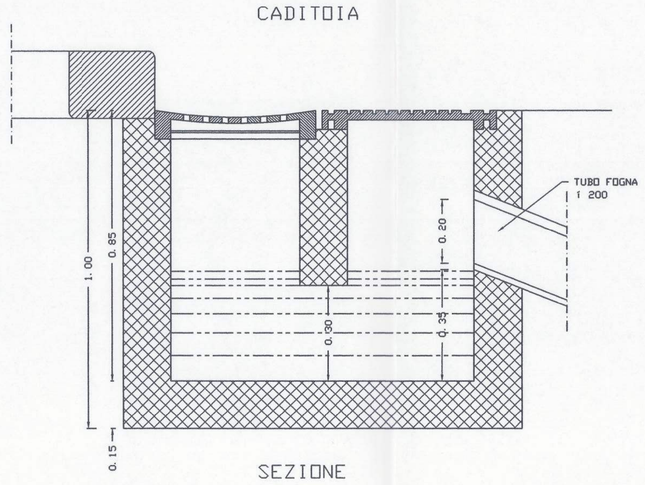

SEZIONE

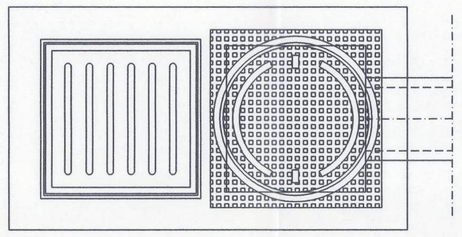

PIANTA

POZZETTO D' ANGOLO
SCALA 1:20

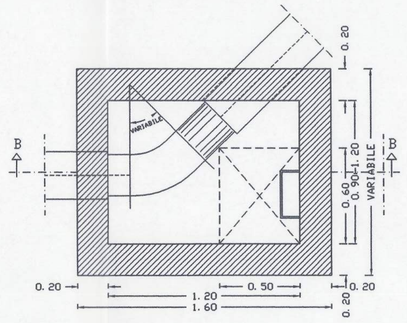

SEZIONE A-A

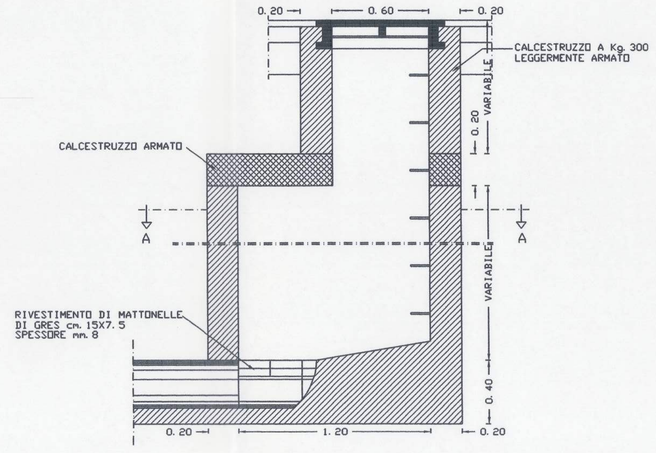

SEZIONE B-B